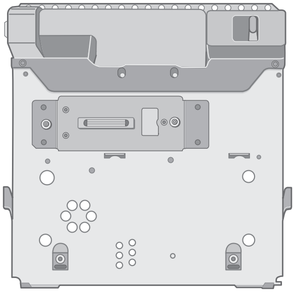

Panasonic®

Car Mounter
Automontage-Vorrichtung
Auto monter
차량용 거치대
カーマウンター

Model No. CF-WEB194B Series

Modell-Nr. CF-WEB194B-Serie

Numéro de modèle série CF-WEB194B

모델번호 CF-WEB194B 시리즈

品番 CF-WEB194B シリーズ

ENGLISH OPERATING INSTRUCTIONS........................2

DEUTSCH BEDIENUNGSANLEITUNG............................8

FRANÇAIS INSTRUCTIONS D'UTILISATION 14

한국어 조작 지침서...20

日本語 取扱説明書 25

- 取扱説明書をよくお読みのうえ、正しく安全にお使いください。
- ご使用の前に「安全上のご注意」（☞ 25 ページ）を必ずお読みください。
- この取扱説明書は大切に保管してください。

Precautions for Operating the Car Mounter

- **If a Malfunction or Trouble Occurs, Immediately Stop Use**

- **If a Malfunction Occurs, Immediately Unplug the Car Plug and Remove the Computer From this product**
  - This product is damaged
  - A foreign object is inside this product
  - Smoke is emitted
  - An unusual smell is emitted
  - Unusually hot

  Continuing to use this product while any of the above conditions are present may result in fire or electric shock.
  - If a malfunction or trouble occurs, immediately unplug the car plug and remove the unit from this product. Then, contact your technical support office for repair.
- **Do Not Touch This Product and Cable When It Starts Thundering**
  Electric shock may result.
- **Do Not Place Containers of Liquid or Metal Objects on Top of This Product**
  If water or other liquid spills, or if paper clips, coins, or foreign matter get inside this product, fire or electric shock may result.
  - If foreign matter has found its way inside, immediately unplug the car plug and remove the unit from this product. Then contact your technical support office.
- **Avoid a Lot of Water, Moisture, Steam, Dust, Oily Vapors, etc.**
  Otherwise, possibly resulting in fire or electric shock.
- **Use Only the Specified Car Adaptor With This Product**
  Using a Car adaptor other than the one supplied (supplied with the unit or one sold separately as an accessory) may result in a fire.
- **Do Not Connect a Telephone Line, or a Network Cable Other Than the One Specified, Into the LAN Port.**
  If the LAN port is connected to a network such as the ones listed below, a fire or electric shock may result.
  - Networks other than 1000BASE-T, 100BASE-TX or 10BASE-T
  - Phone lines (IP phone (Internet Protocol Telephone), Telephone lines, internal phone lines (on-premise switches), digital public phones, etc.)
- **Portions of your car mounter may differ somewhat from the illustrations in the operating instructions, but this should present no problems in actual use.**
  Be sure to follow the operating instructions when using your car mounter.

<For U.S.A.>

Federal Communications Commission Radio Frequency Interference Statement

NOTE: This equipment has been tested and found to comply with the limits for a Class A digital device, pursuant to Part 15 of the FCC Rules. These limits are designed to provide reasonable protection against harmful interference when the equipment is operated in a commercial environment. This equipment generates, uses, and can radiate radio frequency energy and, if not installed and used in accordance with the instruction manual, may cause harmful interference to radio communications. Operation of this equipment in a residential area is likely to cause harmful interference in which case the user will be required to correct the interference at his own expense.

6-M

FCC RF Exposure Warning:

- This equipment is provided with external antenna connector(s) for connection to optional Car Mounter or Port Replicator for mobile external mounted antenna(s). External antenna(s) must be professionally installed and cannot exceed recommended maximum antenna gain as described in individual provided supplement instructions for wireless transmitters. The Car Mounter is provided with Radiall/Larsen WLAN whip antenna, type NMO5E2400BKTNC with 5dBi antenna gain.
  The maximum allowable antenna gain for the external WWAN base whip antenna for the cellular band is 1.50 dBi and PCS band is 2.50 dBi. Also, user must maintain minimum 20 cm spacing between external antenna(s) and all person’s body (excluding extremities of hands, wrist and feet) during wireless modes of operation.

32-M-1

<For Australia and New Zealand>

Warning
This is a class A product. In a domestic environment this product may cause radio interference in which case the user may be required to take adequate measures.

<For Europe>

Declaration of Conformity (DoC)
“Hereby, Panasonic declares that this Car Mounter is in compliance with the essential requirements and other relevant provisions of EU Council Directives.”

Authorised Representative:
Panasonic Testing Centre
Panasonic Marketing Europe GmbH
Winsbergring 15, 22525 Hamburg, Germany

18-E-0

Warning
This is a class A product. In a domestic environment this product may cause radio interference in which case the user may be requested to take adequate measures.

Information for Users on Collection and Disposal of Old Equipment and used Batteries

These symbols on the products, packaging, and/or accompanying documents mean that used electrical and electronic products and batteries should not be mixed with general household waste.
For proper treatment, recovery and recycling of old products and used batteries, please take them to applicable collection points, in accordance with your national legislation and the Directives 2002/96/EC and 2006/66/EC.
By disposing of these products and batteries correctly, you will help to save valuable resources and prevent any potential negative effects on human health and the environment which could otherwise arise from inappropriate waste handling.
For more information about collection and recycling of old products and batteries, please contact your local municipality, your waste disposal service or the point of sale where you purchased the items.
Penalties may be applicable for incorrect disposal of this waste, in accordance with national legislation.

For business users in the European Union
If you wish to discard electrical and electronic equipment, please contact your dealer or supplier for further information.

[Information on Disposal in other Countries outside the European Union]
These symbols are only valid in the European Union. If you wish to discard this product, please contact your local authorities or dealer and ask for the correct method of disposal.

Note for the battery symbol (bottom two symbol examples):
This symbol might be used in combination with a chemical symbol. In this case it complies with the requirement set by the Directive for the chemical involved.

Interface Cable
Use of an interface cable longer than 3 m {9.84 feet} is not recommended.
11-E-1

Importer's name & address pursuant to the EU GPSD (General Product Safety Directive) 2001/95/ EC Art.5
Panasonic Computer Products Europe, Panasonic Marketing Europe GmbH
Hagenauer Straße 43
65203 Wiesbaden
Germany

55-E-1

Description of Parts

A. Security lock **LOCK**
You can connect a Kensington cable. Refer to the instruction manual of the cable.
B. LAN port
C. USB port
D. Serial port
E. External display port
F. Headphone jack
G. Microphone jack
H. DC-IN jack **DC IN 16V**
I. Key insertion slot
J. Dock indicator **DOCKED**
K. Latch
L. Lever **DOCK UNDOCK**
The lever is locked when the key is inserted and turned toward side. When the computer has been installed, be absolutely sure to lock this lever by turning the key toward side.

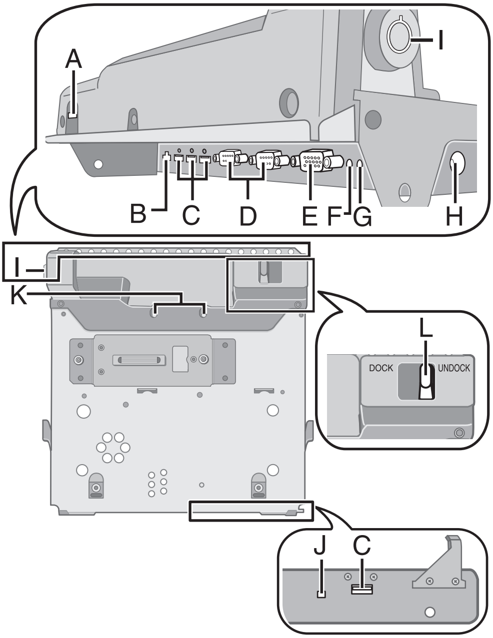

NOTE

- The lock was turned to side in the default setting.
- When installing the computer, confirm that the lever is slid toward the UNDOCK side.

<Only for CF-WEB194BC, CF-WEB194BEC>

Bottom Side

A. External wireless WAN antenna port
Ext.ANT A
B. External wireless LAN/GPS antenna port
Ext.ANT B

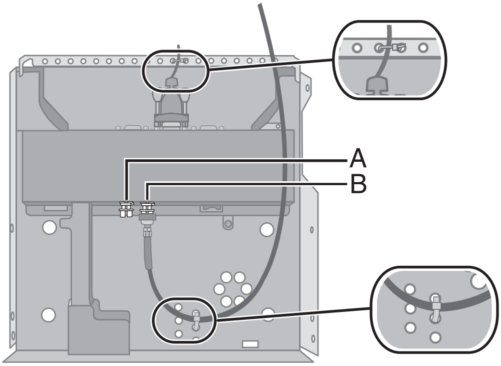

Precautions for Installing the Car Mounter

- **Do Not Install This Product in Unstable State**
  If balance of the unit is lost, it may fall over or drop, resulting in an injury.

  <Only for CF-WEB194B>
  Install the Car Mounter horizontally.

- **Do Not Install This Product Wherever There is a Lot of Water, Moisture, Steam, Dust, Oily Vapors, etc.**
  Otherwise, possibly resulting in fire or electric shock.

Bottom Side

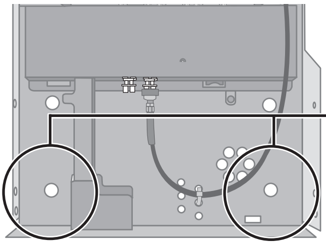

CAUTION

- The ends of the screws are protruding. Take care to protect your fingers, etc. from their sharp points when installing the Car Mounter.

Dimensional Drawing

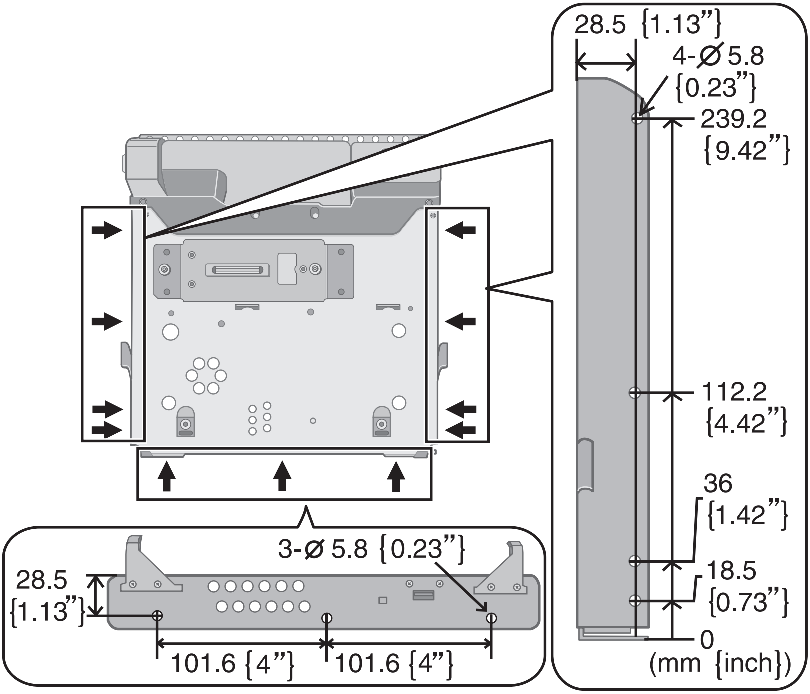

Installation holes are provided in the areas indicated by the arrows in the figure above.

NOTE

<Only for CF-WEB194BE>

- Refer to the following in order to dock/undock the computer to/from car mounter.

• DOCKING PROCEDURE:

① Ensure that the connector cover is OPEN on the underside of the computer.
② Ensure that the key is in the UNLOCK position (🔓).
③ Ensure that the latch is in the UNDOCK position.
④ Insert the computer base first.
⑤ Gently push the top of the computer until it is docked.
⑥ Turn the key to the LOCK position (🔒) to secure the computer.

③
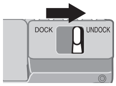

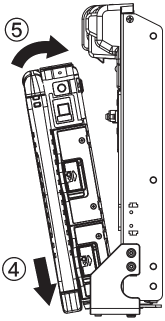

• UNDOCKING PROCEDURE:

① Turn the key to the UNLOCK position (🔓).
② Slide the latch to the right, and hold the computer while it comes unhooked.

Vorsichtmaßnahmen beim Einsatz der Fahrzeughalterung

- **Bei Auftreten einer Fehlfunktion oder Störung unmittelbar den Betrieb einstellen**

- **Entfernen Sie beim Auftreten einer Fehlfunktion unverzüglich den Auto-Ladestecker und trennen Sie die Verbindung zwischen dem Gerät und diesem Produkt**
  - Dieses Produkt ist beschädigt
  - Innerhalb des Produkts befindet sich ein Fremdobjekt
  - Rauchentwicklung
  - Ungewöhnlicher Geruch
  - Außergewöhnlich heiß

  Bei Weiterverwendung dieses Produkts unter den oben aufgeführten Bedingungen besteht Brand- oder Stromschlaggefahr.
  - Entfernen Sie beim Auftreten einer Fehlfunktion unverzüglich den Auto-Ladestecker und trennen Sie die Verbindung zwischen dem Gerät und diesem Produkt. Bitte wenden Sie sich anschließend zur Reparatur an den technischen Kundendienst.
- **Berühren Sie bei Gewittern weder das Produkt noch daran angeschlossene Kabel**
  Es besteht Stromschlaggefahr.
- **Stellen Sie keine Behälter mit Flüssigkeit oder Metallobjekte auf dem Produkt ab**
  Falls Wasser oder sonstige Flüssigkeiten, Büroklammern, Münzen oder Fremdkörper in das Produkt geraten, besteht Brand- und Stromschlaggefahr.
  - Wenn Fremdkörper hineingelangen sollten, entfernen Sie sofort den Auto-Ladestecker und trennen Sie die Verbindung zwischen dem Gerät und diesem Produkt. Wenden Sie sich anschließend an den technischen Kundendienst.
- **Wasser, Feuchtigkeit, Dampf, Staub, ölige Dämpfe usw. Vermeiden**
  Dies kann zu Bränden oder elektrischen Schlägen führen.
- **Verwenden Sie nur das angegebene Fahrzeugnetzteil für das Produkt**
  Die Verwendung eines anderen Auto-Adapters als des mitgelieferten (mit dem Gerät mitgeliefert oder separat als Zusatzteil verkauft) kann zu einem Brand führen.
- **Schließen Sie niemals Telefonkabel oder von unseren Empfehlungen abweichende Netzwerkkabel an den LAN-Anschluss an.**
  Falls Sie den LAN-Anschluss mit einem anderen Netzwerk (wie mit den nachstehend aufgeführten) verbinden, besteht Brand- und Stromschlaggefahr.
  - Von 1000BASE-T, 100BASE-TX oder 10BASE-T abweichende Netzwerke
  - Telefonleitungen (IP-Telefon (Internet Protocol-Telefon), Telefonkabel, interne Telefonleitungen (Telefonanlagen), öffentliche Digitaltelefone, usw.)
- **Einige Bereiche Ihrer Automontage-Vorrichtung können von den Abbildungen in der Bedienungsanleitung geringfügig abweichen, was für die tatsächliche Nutzung jedoch unerheblich ist.**
  Beachten Sie bei der Nutzung Ihrer Automontage-Vorrichtung unbedingt die Hinweise in der Bedienungsanleitung.

<Für Europa>

Konformitätserklärung (DoC)

„Hiermit erklärt Panasonic Corporation, dass diese Fahrzeughalterung die wichtigsten Auflagen und andere relevante Bestimmungen der zutreffenden EU-Direktiven erfüllt."

Autorisierter Vertreter:
Panasonic Testing Centre
Panasonic Marketing Europe GmbH
Winsbergring 15, 22525 Hamburg, Bundesrepublik Deutschland

18-G-0

Warnung
Dies ist ein Produkt der Klasse A. In einer Wohnumgebung kann dieses Produkt Funkstörungen verursachen, so dass der Benutzer angehalten ist, entsprechende Abhilfemaßnahmen zu ergreifen.

Benutzerinformation zur Sammlung und Entsorgung von veralteten Geräten und benutzten Batterien

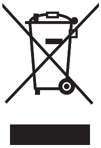

Diese Symbole auf den Produkten, Verpackungen und/oder Begleitdokumenten bedeuten, dass benutzte elektrische und elektronische Produkte und Batterien nicht in den allgemeinen Hausmüll gegeben werden sollen.
Bitte bringen Sie diese alten Produkte und Batterien zur Behandlung, Aufarbeitung bzw. zum Recycling gemäß Ihrer Landesgesetzgebung und den Richtlinien 2002/96/EG und 2006/66/EG zu Ihren zuständigen Sammelpunkten.
Indem Sie diese Produkte und Batterien ordnungsgemäß entsorgen, helfen Sie dabei, wertvolle Ressourcen zu schützen und eventuelle negative Auswirkungen auf die menschliche Gesundheit und die Umwelt zu vermeiden, die anderenfalls durch eine unsachgemäße Abfallbehandlung auftreten können.
Wenn Sie ausführlichere Informationen zur Sammlung und zum Recycling alter Produkte und Batterien wünschen, wenden Sie sich bitte an Ihre örtlichen Verwaltungsbehörden, Ihren Abfallentsorgungsdienstleister oder an die Verkaufseinrichtung, in der Sie die Gegenstände gekauft haben.
Gemäß Landesvorschriften können wegen nicht ordnungsgemäßer Entsorgung dieses Abfalls Strafgelder verhängt werden.

Für geschäftliche Nutzer in der Europäischen Union
Wenn Sie elektrische oder elektronische Geräte entsorgen möchten, wenden Sie sich wegen genauerer Informationen bitte an Ihren Händler oder Lieferanten.

[Informationen zur Entsorgung in Ländern außerhalb der Europäischen Union]
Diese Symbole gelten nur innerhalb der Europäischen Union.
Bitte treten Sie mit Ihrer Gemeindeverwaltung oder Ihrem Händler in Kontakt, wenn Sie dieses Produkt entsorgen möchten, und fragen Sie nach einer Entsorgungsmöglichkeit.

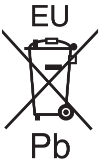

Hinweis zum Batteriesymbol (unten zwei Symbolbeispiele):
Dieses Symbol kann in Kombination mit einem chemischen Symbol verwendet werden. In diesem Fall erfüllt es die Anforderungen derjenigen Richtlinie, die für die betreffende Chemikalie erlassen wurde.

Schnittstellenkabel
Verwendete Schnittstellenkabel sollten eine Länge von 3 Metern möglichst nicht überschreiten.

11-G-1

Name und Adresse des Importeurs entsprechend der EU-GPSD (General Product Safety Directive) 2001/95/EG Art.5
Panasonic Computer Products Europe, Panasonic Marketing Europe GmbH
Hagenauer Straße 43
65203 Wiesbaden
Deutschland

55-G-1

Beschreibung der Komponenten

A. Sicherheitsschloss **LOCK**
   Ein Sicherungskabel kann angeschlossen werden. Weitere Informationen finden Sie im mit dem Kabel gelieferten Handbuch.

B. LAN-Anschluss

C. USB-Anschlüsse

D. Serielle Schnittstelle

E. Anschluss für externes Display

F. Kopfhörerbuchse

G. Mikrofonbuchse

H. Netzteilbuchse **DC IN 16V**

I. Schlüsselloch

J. Dock-Anzeige **DOCKED**

K. Raste

L. Hebel **DOCK UNDOCK**
   Der Hebel ist arretiert, wenn der Schlüssel eingesteckt ist und sich in der Stellung befindet. Achten Sie nach der Installation des Computers unbedingt darauf, diesen Hebel durch Drehen des Schlüssels in die Stellung zu arretieren.

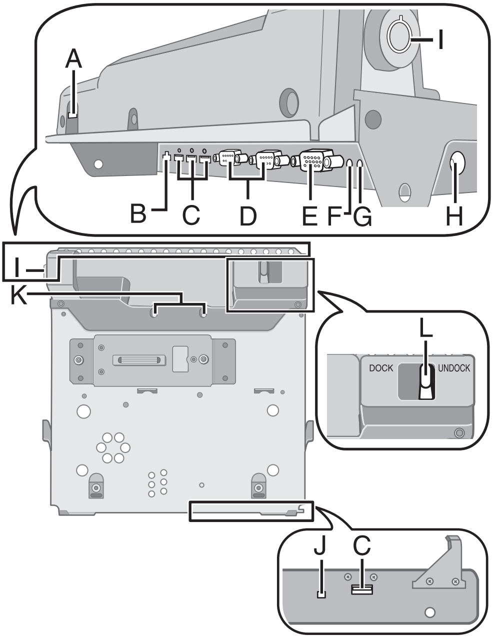

HINWEIS

- Vor der Auslieferung aus dem Herstellerwerk wurde das Schloss in die Stellung gebracht.
- Vergewissern Sie sich bei der Installation des Computers, dass der Hebel auf die Seite UNDOCK geschoben ist.

<Nur für CF-WEB194BC, CF-WEB194BEC>

Untere Seite

A. Anschluss für externe Wireless WAN-Antenne
   Ext.ANT A

B. Anschluss für externe Wireless LAN/GPS-Antenne
   Ext.ANT B

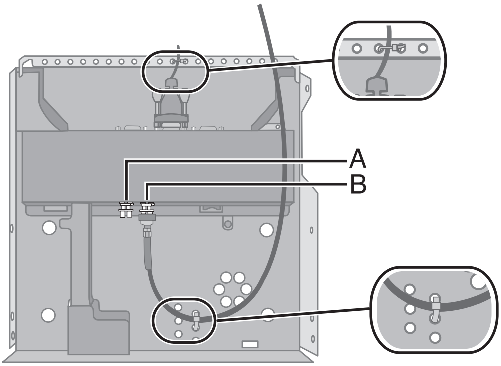

Vorsichtshinweise zum Einbau der Automontage-Vorrichtung

- **Stellen Sie das Produkt nicht in instabilem Zustand ab**
  Wenn der Computer umfällt oder herunterfällt, kann es zu Verletzungen kommen.

  <Nur für CF-WEB194B>
  Installieren Sie die Automontage-Vorrichtung waagerecht.

- **Stellen Sie das Produkt nicht in der Umgebung von Wasser, Feuchtigkeit, Dampf, Staub, öligen Dämpfen usw. auf**
  Dies kann zu Bränden oder elektrischen Schlägen führen.

Untere Seite

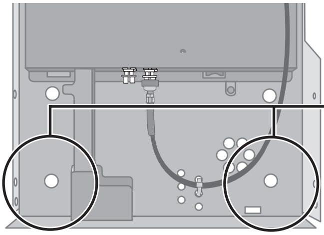

VORSICHT

- Die Enden der Schrauben stehen hervor. Bitte gehen Sie beim Einbau mit großer Sorgfalt vor, um eine Verletzung von Fingern usw. an den scharfen Spitzen zu vermeiden.

Maßzeichnung

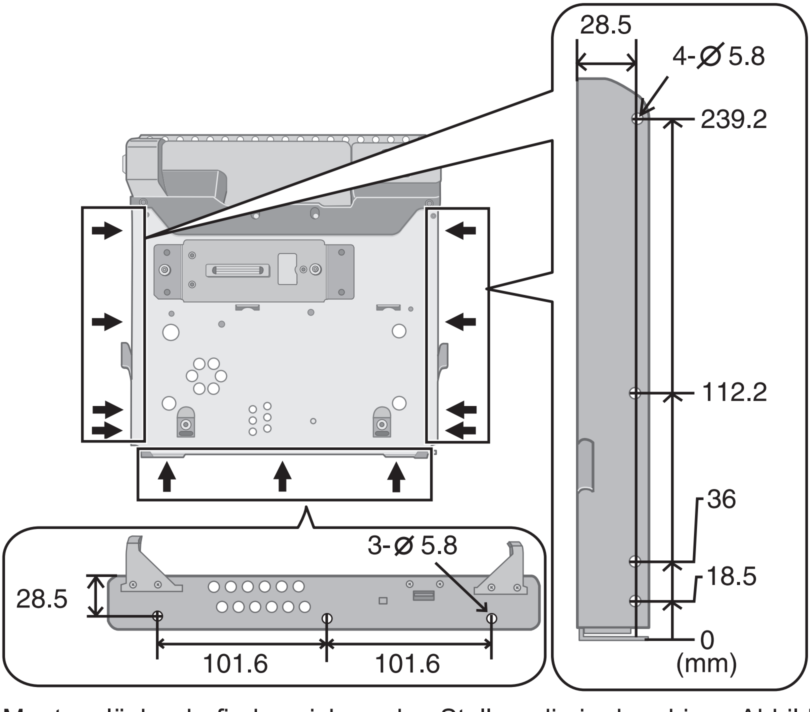

Montagelöcher befinden sich an den Stellen, die in der obigen Abbildung durch Pfeile gekennzeichnet sind.

HINWEIS

<Nur für CF-WEB194BE>

- Gehen Sie zum Andocken/Abdocken des Computers an die/von der Automontage-Vorrichtung wie nachstehend erkärt vor.

• ANDOCKVERFAHREN:

① Vergewissern Sie sich, dass die Anschlussabdeckung auf der Unterseite des Computers auf OPEN steht.
② Vergewissern Sie sich, dass sich der Schlüssel in der Position UNLOCK (🔓) befindet.
③ Vergewissern Sie sich, dass sich der Riegel in der Position UNDOCK befindet.
④ Setzen Sie zuerst den unteren Teil des Computers ein.
⑤ Drücken Sie vorsichtig den oberen Teil des Computers hinein, bis er angedockt ist.
⑥ Drehen Sie den Schlüssel in die Position LOCK (🔒), um den Computer zu befestigen.

③

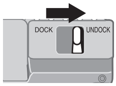

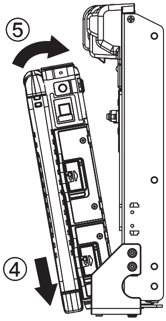

• ABDOCKVERFAHREN:

① Drehen Sie den Schlüssel in die Position UNLOCK (🔓).
② Schieben Sie den Riegel nach rechts, und halten Sie den Computer fest, während sie sich löst.

Précautions d'utilisation de auto monter

- **En cas de dysfonctionnement ou de problème, cesser immédiatement l'utilisation**

- **En cas de dysfonctionnement, débrancher immédiatement la prise du secteur et déconnecter l'unité de ce produit**
  - Ce produit est endommagé
  - Un corps étranger est entré dans ce produit
  - Émission de fumée
  - Émission d'une odeur inhabituelle
  - Ce produit est anormalement chaud

  Continuer à utiliser ce produit si l'une des conditions ci-dessus est remplie peut provoquer un incendie ou une décharge électrique.
  - En cas de dysfonctionnement ou de problème, débrancher immédiatement la fiche voiture et retirer l'unité de ce produit. Contacter ensuite l'assistance technique pour faire réparer le produit.
- **Ne pas toucher ce produit ni le câble en cas d'orage**
  Vous risquez de vous électrocuter.
- **Ne pas placer d'objets métalliques ou contenant du liquide au-dessus de ce produit**
  Si de l'eau ou d'autres liquides se déversent ou si des trombones, des pièces ou des corps étrangers pénètrent dans ce produit, un incendie ou une décharge électrique est possible.
  - Si un corps étranger a pénétré dans ce produit, débrancher immédiatement la fiche voiture et retirer l'unité de ce produit. Contacter ensuite l'assistance technique.
- **Eviter le contact de l'eau, de l'humidité, de la vapeur, de la poussière, des vapeurs graisseuses, etc.**
  Sinon, un incendie ou une décharge électrique sont possibles.
- **N'utiliser que l'adaptateur pour véhicule spécifié pour ce produit**
  Utiliser un adaptateur voiture autre que celui fourni (fourni avec l'appareil ou acheté séparément comme accessoire) risque de provoquer un incendie.
- **Ne pas brancher de ligne téléphonique ni de câble réseau autres que ceux spécifiés, dans le port pour reseau local**
  Connecter le port pour reseaul local à un des réseaux figurant dans la liste ci-dessous risque de provoquer un incendie ou une décharge électrique.
  - Réseaux autres que 1000BASE-T, 100BASE-TX ou 10BASE-T
  - Lignes téléphoniques (téléphone IP (téléphone à protocole Internet), lignes téléphoniques, lignes internes (commutateurs téléphoniques présents chez l'abonné), téléphones publics numériques, etc.)
- **Certaines parties de votre auto monter peuvent différer quelque peu des illustrations imprimées dans les instructions d'utilisation mais cela ne doit présenter aucun problème lors de l'utilisation.**
  Veuillez suivre les instructions d'utilisation lors de l'utilisation de votre auto monter.

<Pour le Canada>

This Class A digital apparatus complies with Canadian ICES-003.
Cet appareil numérique de la classe A est conforme à la norme NMB-003 du Canada.

<For Canada>

This device has been designed to operate with the WWAN antenna having a maximum gain of 1.50 dB for the cellular band and 2.50 dB for the PCS band. WWAN Antenna having a higher gain is strictly prohibited per regulations of Industry Canada. The Required antenna impedance is 50 ohms.
To reduce potential radio interference to other users, the antenna type and its gain should be so chosen that the equivalent isotropically radiated power (EIRP) is not more than that required for successful communication.

<Pour le Canada>

Ce dispositif a été conçu pour fonctionner avec l'antenne WWAN ayant un gain maximum de 1,50 dB pour la bande cellulaire et de 2,50 dB pour la bande PCS. Une antenne WWAN ayant un gain plus élevé est strictement interdite conformément aux réglementations d'Industrie Canada. L'impédance requise de l'antenne est de 50 ohms.
Pour réduire les interférences radio potentielles avec les autres utilisateurs, le type d'antenne et son gain doivent être sélectionnés de manière à ce que la puissance isotrope rayonnée équivalente (PIRE) ne dépasse pas celle requise pour une communication réussie.

32-Ca-1-1

<Pour l'Europe>

Déclaration de conformité (DoC)

"Panasonic Corporation déclare par la présente que cet auto monter est conforme aux exigences fondamentales et autres dispositions pertinentes prévues par les Directives du Conseil de l'UE."

Représentant agréé:
Panasonic Testing Centre
Panasonic Marketing Europe GmbH
Winsbergring 15, 22525 Hambourg, Allemagne

18-F-0

Avertissement

Ceci est un produit de classe A. Dans un environnement domestique, ce produit peut provoquer des interférences radio, auquel cas l'utilisateur doit prendre des mesures appropriées.

Avis aux utilisateurs concernant la collecte et l'élimination des piles et des appareils électriques et électroniques usagés

Apposé sur le produit lui-même, sur son emballage, ou figurant dans la documentation qui l'accompagne, ce pictogramme indique que les piles et appareils électriques et électroniques usages doivent être séparés des ordures ménagères.
Afin de permettre le traitement, la valorisation et le recyclage adéquats des piles et des appareils usagés, veuillez les porter à l'un des points de collecte prévus, conformément à la legislation nationale en vigueur ainsi qu'aux directives 2002/96/CE et 2006/66/CE.
En éliminant piles et appareils usagés conformément à la réglementation en vigueur, vous contribuez à prévenir le gaspillage de ressources précieuses ainsi qu'à protéger la santé humaine et l'environnement contre les effets potentiellement nocifs d'une manipulation inappropriée des déchets.

Pour de plus amples renseignements sur la collecte et le recyclage des piles et appareils usagés, veuillez vous renseigner auprès de votre mairie, du service municipal d’enlèvement des déchets ou du point de vente où vous avez acheté les articles concernés.
Le non-respect de la réglementation relative à l’élimination des déchets est passible d’une peine d’amende.

EU

Pour les utilisateurs professionnels au sein de l’Union européenne
Si vous souhaitez vous défaire de pièces d’équipement électrique ou électronique, veuillez vous renseigner directement auprès de votre détaillant ou de votre fournisseur.

[Information relative à l’élimination des déchets dans les pays extérieurs à l’Union européenne]
Ce pictogramme n’est valide qu’à l’intérieur de l’Union européenne. Pour supprimer ce produit, contactez les autorités locales ou votre revendeur afin de connaître la procédure d’élimination à suivre.

EU

Pb

Note relative au pictogramme à apposer sur les piles (voir les 2 exemples ci-contre)
Le pictogramme représentant une poubelle sur roués barrée d’une croix est conforme à la réglementation. Si ce pictogramme est combiné avec un symbole chimique, il remplit également les exigences posées par la Directive relative au produit chimique concerné.

Cable d’interface
Nous vous déconseillons d’utiliser un câble d’interface d’une longueur supérieure à 3 m.

11-F-1

Nom et adresse de l’importateur en application de la directive GPSD (General Product
Safety Directive) de l’UE 2001/95/CE Art. 5
Hagenauer Straße 43
65203 Wiesbaden
Allemagne

55-F-1

Description des pièces

A. Verrouillage de sécurité **LOCK**
Il est possible de connecter un câble. Pour obtenir de plus amples informations, veuillez lire le manuel qui est fourni avec le câble.

B. Port LAN

C. Ports USB

D. Port série

E. Port pour écran externe

F. Prise casque

G. Prise pour microphone

H. Fiche pour alimentation C.C.
DC IN 16V

I. Fente d'insertion de la clé 🔓 🔒

J. Indicateur d'ancrage **DOCKED**

K. Loquet

L. Levier **DOCK UNDOCK**
Le levier se verrouille lorsque la clé est insérée et tournée du côté 🔒. Une fois l'ordinateur installé, il faut absolument verrouiller ce levier, en tournant la clé du côté 🔒.

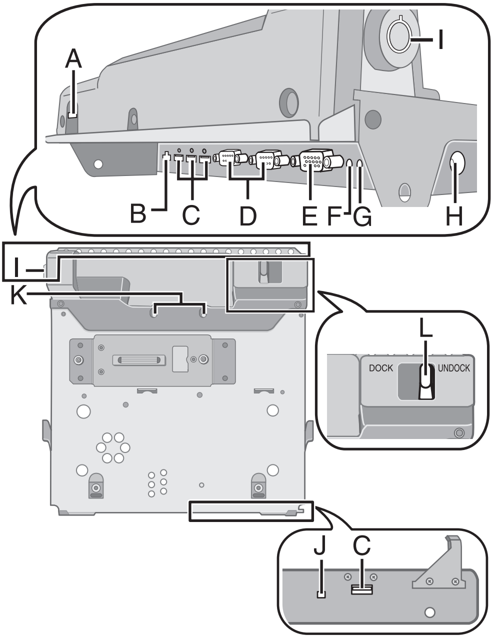

REMARQUE

- Le verrou a été tourné du côté 🔓 en usine avant l'expédition.
- Lors de l'installation de l'ordinateur, s'assurer que le levier est glissé vers le côté UNDOCK.

<Uniquement pour CF-WEB194BC, CF-WEB194BEC>

Côté Inférieur

A. Port pour antenne WAN sans fil externe
Ext.ANT A

B. Port pour antenne LAN sans fil/GPS externe
Ext.ANT B

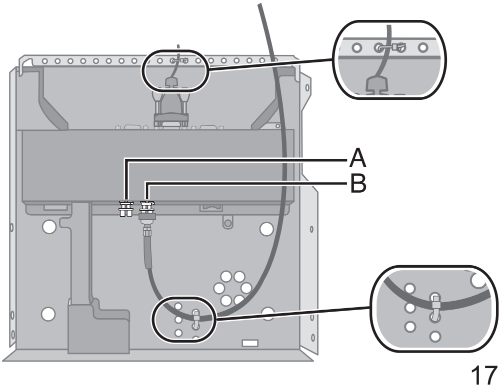

Précautions à prendre pour l'installation de l'Auto monter

- **Ne pas installer ce produit sur un support instable**
  Si l'ordinateur est déséquilibré, il risque de tomber et d'entraîner des blessures.

  <Uniquement pour CF-WEB194B>
  Installer l'Auto monter horizontalement.

- **Ne pas installer ce produit en présence d'eau, d'humidité, de vapeur, de poussière, de vapeurs graisseuses, etc.**
  Sinon, un incendie ou une décharge électrique sont possibles.

Côté Inférieur

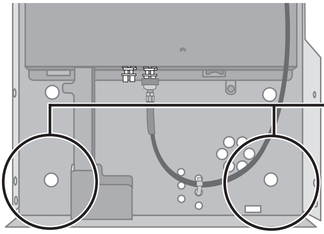

ATTENTION

- L'extrémité des vis dépasse. Prenez garde de vous blesser les doigts, etc., contre leurs pointes aiguisées lorsque vous les installez.

Plan coté

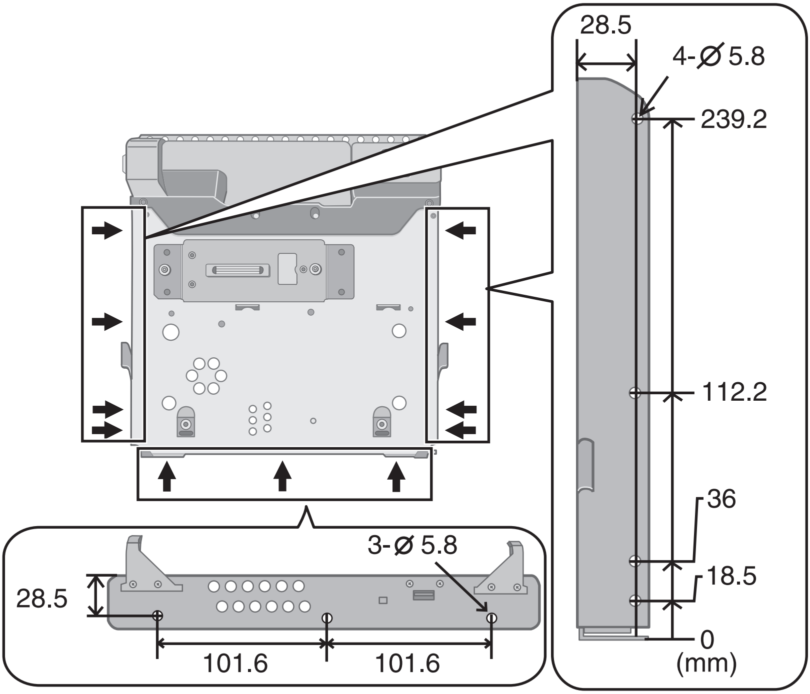

Des orifices d'installation sont prévus dans les sections indiquées par les flèches sur la figure ci-dessus.

REMARQUE

<Uniquement pour CF-WEB194BE>

- Reportez-vous aux procédures suivantes pour atteler et dételer l'ordinateur à /de l'auto monter.

• PROCÉDURE D'ATTELAGE:

① Assurez-vous que le cache du connecteur est OPEN sur le dessous de l'ordinateur.
② Assurez-vous que la clé est en position de UNLOCK (🔓).
③ Assurez-vous que l'attache est en position de UNDOCK.
④ Commencez par insérer la base de l'ordinateur.
⑤ Appuyez doucement sur la partie supérieure de l'ordinateur jusqu'à ce qu' il soit attelé.
⑥ Tournez la clé en position de LOCK (🔒) pour fixer l'ordinateur.

③
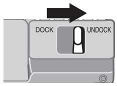

⑤ ④
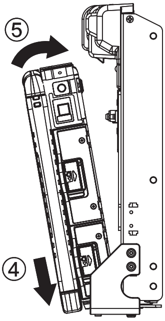

• PROCÉDURE DE DÉTELAGE:

① Tournez la clé en position de UNLOCK (🔓).
② Faites coulisser l'attache vers la droite et soutenez l'ordinateur tandis qu'il se décroche.

카 마운터 사용 시 유의사항

- 오작동이나 문제가 발생하면 즉시 사용을 중지하십시오

- 작동에 이상이 있으면 즉시 차량용 플러그를 빼고 유닛을 본 제품에서 분리하십시오
  - 본 제품이 손상된 경우
  - 본 제품 내부에 이물질이 들어간 경우
  - 연기가 나는 경우
  - 이상한 냄새가 나는 경우
  - 지나치게 뜨거운 경우

  위와 같은 상태에서 본 제품을 계속 사용하면 화재나 감전 사고가 발생할 수 있습니다 .
  - 오작동이나 문제가 발생하면 즉시 차량용 플러그를 빼고 유닛을 본 제품에서 분리하십시오 . 그런 후 기술 지원 센터에 수리를 문의하십시오 .
- 번개가 칠 때 본 제품과 케이블을 만지지 마십시오 .
  감전 사고의 원인이 됩니다 .
- 본 제품 위에 물병이나 금속 물체를 두지 마십시오
  물과 같은 액체가 쏟아지거나 종이 조각 , 동전 등과 같은 이물질이 본 제품 내부로 들어가면 화재나 감전 사고가 발생할 수 있습니다 .
  - 제품 내부로 이물질이 들어간 경우 즉시 차량용 플러그를 빼고 유닛을 본 제품에서 분리하십시오 . 그런 다음 기술 지원 센터에 문의하십시오 .
- 습한 곳 , 먼지가 많은 곳 , 기름진 곳은 피하십시오
  그렇지 않을 경우 화재나 감전 사고가 발생할 수 있습니다 .
- 본 제품에 지정된 차량용 어댑터만 사용하십시오
  제품에 연결되어 있거나 Panasonic 이 제공한 차량용 어댑터 이외의 어댑터를 사용하면 화재가 발생할 수 있습니다 .
- LAN 포트에 지정된 전화선이나 네트워크 케이블 이외의 선을 연결하지 마십시오
  아래에 나열된 것과 같은 네트워크에 LAN 포트를 연결하면 화재나 감전 사고가 발생할 수 있습니다 .
  - 1000BASE-T, 100BASE-TX 또는 10BASE-T 이외의 네트워크
  - 전화선 (IP 전화기 (인터넷 프로토콜 전화기), 일반 전화선 , 내선 (내부 스위치), 디지털 공중 전화 등)
- 카 마운터 부분은 조작 지침서의 그림과 다소 다를 수 있지만 , 이것은 실제 사용에 있어서 아무런 문제가 없습니다 .
  카 마운터를 사용할 때에는 반드시 조작 지침서에 따라 주십시오

EU 가 아닌 국가에서 제품을 폐기하려는 경우

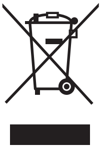

이 기호는 유럽 지역 (EU) 에서만 유효합니다 .
이 마크가 있는 제품을 폐기하려면 지역 관청이나 구매한 대리점에게 적절한 폐기 방법에 관하여 문의하십시오 .

EU

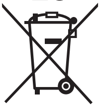

부품 설명

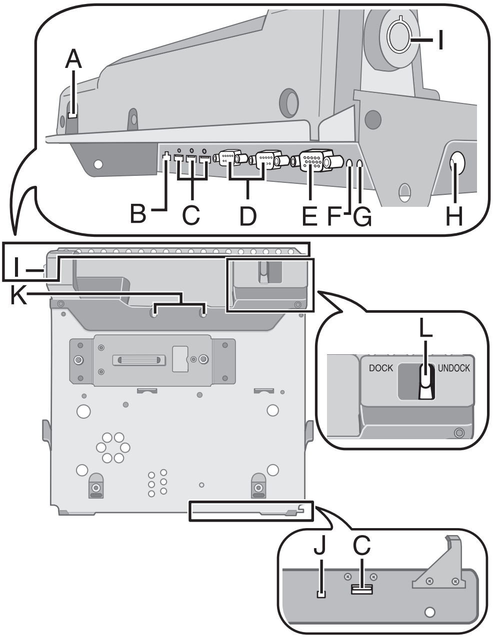

A. 보안 잠금 **LOCK**
Kensington 케이블을 연결할 수 있습니다. 보다 상세한 정보는 케이블과 함께 제공되는 매뉴얼을 참조하시기 바랍니다.

B. LAN 포트

C. USB 포트

D. 시리얼 포트

E. 외부 디스플레이 포트

F. 헤드폰 잭

G. 마이크 잭

H. DC-IN 잭 ⊖-◐-⊕ **DC IN 16V**

I. 열쇠 삽입 슬롯 🔓 🔒

J. 도킹 표시등 **DOCKED**

K. 걸쇠

L. 레버 **DOCK UNDOCK**
열쇠를 넣고 🔒 쪽으로 돌리면 레버가 잠깁니다. 컴퓨터를 설치한 경우 반드시 열쇠를 🔒 쪽으로 돌려 레버를 잠그십시오.

주

- 자물쇠는 기본적으로🔓쪽으로 돌아간 상태로 출고됩니다.
- 컴퓨터를 설치할 경우, 레버가 UNDOCK 쪽으로 밀려 있는지 확인하십시오.

<CF-WEB194BC, CF-WEB194BEC 전용>

아래면

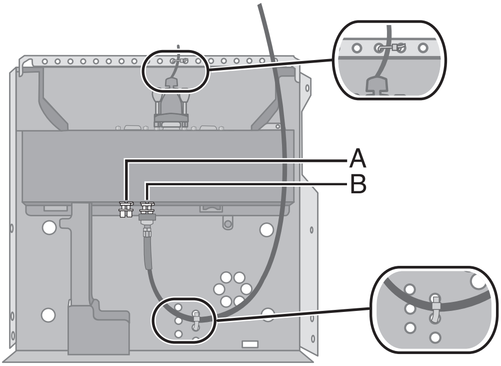

A. 외부 무선 WAN 안테나 포트
Ext.ANT A

B. 외부 무선 LAN/GPS 안테나 포트 **Ext.ANT B**

차량용 거치대 설치 시의 주의사항

- 본 제품을 불안정한 위치에 설치하지 마십시오.
  불안정한 위치에서는 컴퓨터가 떨어져 손상될 수 있습니다.

<CF-WEB194B 전용> 차량용 거치대를 수평으로 설치하십시오.

- 습한 곳, 먼지가 많은 곳, 기름진 곳에 본 제품을 설치하지 마십시오.
  그렇지 않을 경우 화재나 감전 사고가 발생할 수 있습니다.

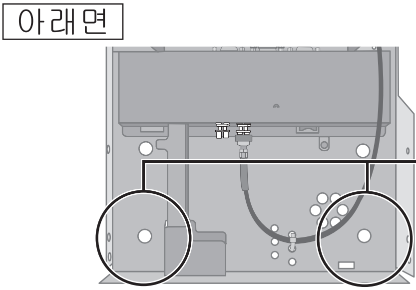

주의

- 각 나사 끝 부분은 돌출되어 있습니다. 차량용 거치대를 설치할 때 나사 끝의 날카로운 부분에 손가락 등을 다치지 않도록 주의하십시오.

입체 그림

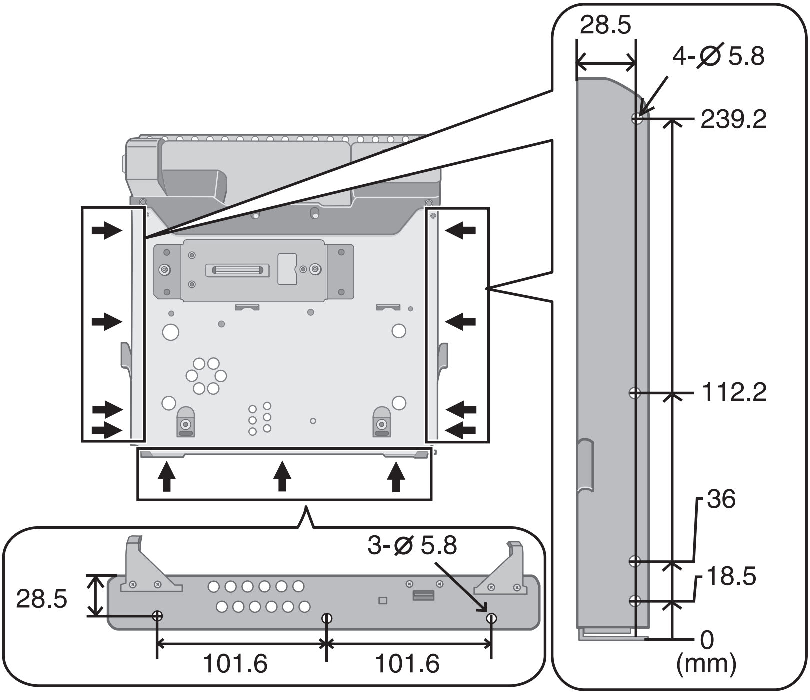

위 그림에 화살표로 표시된 부분에 설치용 구멍이 있습니다.

주

<CF-WEB194BE 전용 >

● 차량용 마운터에서 컴퓨터를 부착 / 제거하려면 다음을 참조하십시오 .

● 부착 절차 :

① 접속 커버가 컴퓨터 하부에서 OPEN 으로 되어 있는 것을 확인합니다 .
② 키가 UNLOCK 위치 (🔓) 에 있는 것을 확인합니다 .
③ 래치가 UNDOCK 위치에 있는 것을 확인합니다 .
④ 컴퓨터 하부를 먼저 삽입합니다 .
⑤ 컴퓨터의 상부가 부착될 때까지 천천히 밉니다 .
⑥ 키를 LOCK 위치 (🔒) 로 돌려서 컴퓨터를 고정합니다 .

③
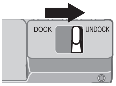

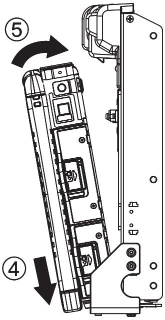

● 제거 절차 :

① 키를 UNLOCK 위치 (🔓) 로 돌립니다 .
② 래치를 우측으로 밀어서 컴퓨터를 잡은 상태로 제거합니다 .

日本語

カーマウンター操作時のお願い

安全上のご注意　必ずお守りください

お使いになる人や他の人への危害、財産への損害を未然に防止するため、必ずお守りいただくことを、次のように説明しています。

■表示内容を無視して誤った使い方をしたときに生じる危害や障害の程度を、次の表示で区分し、説明しています。

⚠警告	この表示の欄は、「死亡または重傷などを負う可能性が想定される」内容です。
⚠注意	この表示の欄は、「傷害を負う可能性または物質的損害のみが発生する可能性が想定される」内容です。

■ お守りいただく内容の種類を、次の絵表示で、説明しています。（下記は絵表示の一例です。）

⊘	このような絵表示は、してはいけない「禁止」内容です。
●	このような絵表示は、必ず実行していただく「強制」内容です。

⚠警告

本機の上に水などの液体が入った容器や金属物を置かない

禁止

水などの液体がこぼれたり、クリップ、コインなどの異物が中に入ったりすると、火災・感電の原因になります。

- 内部に異物が入った場合は、すぐにカープラグを抜き、本体を本機から取り外してください。その後、販売店にご相談ください。

異常・故障時には直ちに使用をやめる

異常が起きたらすぐにカープラグを抜き、本体を取り外す

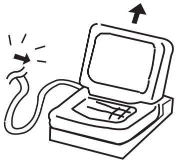

・破損した
・内部に異物が入った
・煙が出ている
・異臭がする
・異常に熱い

そのまま使用すると、火災・感電の原因になります。

- すぐにカープラグを抜き、本体を取り外してください。その後、販売店に修理についてご相談ください。

⚠警告

雷が鳴りはじめたら、本機やケーブルに触れない

接触禁止

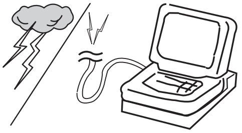

感電の原因になります。

必ず指定のカーアダプターを使用する

指定（本体に付属および指定の別売り商品）以外のカーアダプターを使用すると、火災の原因になることがあります。

⚠注意

水、湿気、湯気、ほこり、油煙などの多い場所を避ける

禁止

火災・感電の原因になることがあります。

LAN コネクターに電話回線や指定以外のネットワークを接続しない

禁止

LAN コネクターに以下のようなネットワークや回線を接続すると、火災・感電の原因になることがあります。

- 1000 BASE-T、100 BASE-TX、10 BASE-T 以外のネットワーク
- 電話回線（IP 電話、一般電話回線、内線電話回線（構内交換機）、デジタル公衆電話など）

この装置は、クラス A 情報技術装置です。この装置を家庭環境で使用すると電波妨害を引き起こすことがあります。この場合には使用者が適切な対策を講ずるよう要求されることがあります。

VCCI-A

1-J-2

本装置は、落雷等による電源の瞬時電圧低下に対して不都合が生じることがあります。
電源の瞬時電圧低下対策としては、交流無停電電源装置等を使用されることをお薦めします。
（社団法人電子情報技術産業協会のパーソナルコンピューターの瞬時電圧低下対策規格に基づく表示）

3-J-2-1

ヨーロッパ連合以外の国の廃棄処分に関する情報

これらの記号はヨーロッパ連合内でのみ有効です。
本製品を廃棄したい場合は、日本国内の法律等に従って廃棄処理をしてください。

- お買い上げのカーマウンターには、取扱説明書のイラストと異なる個所がありますが、使用上の問題はありません。
  取扱説明書に従ってご使用ください。

各部の名称

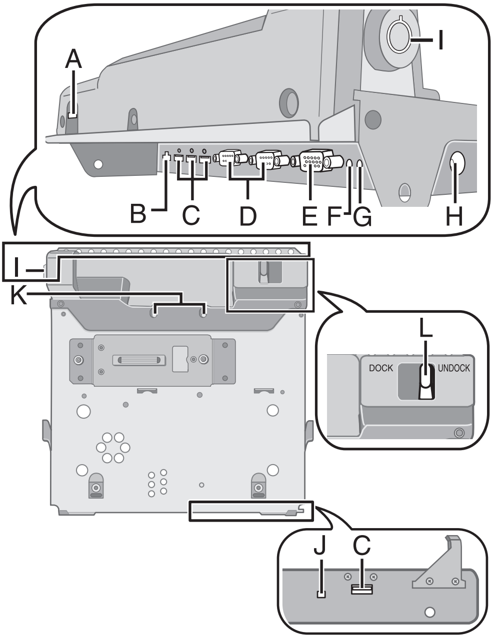

A. セキュリティロック **LOCK**
ケンジントン社製のセキュリティ用ケーブルを接続することができます。接続のしかたはケーブルに付属の説明書をご覧ください。
B. LAN コネクター
C. USB コネクター
D. シリアルポート
E. 外部ディスプレイコネクター
F. オーディオ出力端子
G. マイク入力端子
H. 電源端子 **DC IN 16V**
I. キー挿し込み口
J. 接続状態表示ランプ **DOCKED**
K. ラッチ
L. レバー **DOCK UNDOCK**
キーを挿し 側へ回すとレバーはロックされます。コンピューターを取り付けているときは、必ずキーを側に回してレバーをロックしてください。

お知らせ

- 工場出荷時は側へアンロックされています。
- コンピューターを取り付けるときは、レバーが UNDOCK 側へスライドされていることを確認してください。

背面

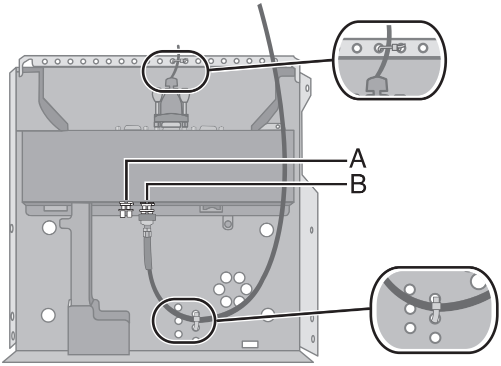

A. 外部無線 WAN アンテナポート **Ext.ANT A**
B. 外部無線 LAN/GPS アンテナポート **Ext.ANT B**

カーマウンター取り付け時のお願い

安全上のご注意　必ずお守りください

お使いになる人や他の人への危害、財産への損害を未然に防止するため、必ずお守りいただくことを、次のように説明しています。

■表示内容を無視して誤った使い方をしたときに生じる危害や障害の程度を、次の表示で区分し、説明しています。

⚠注意	この表示の欄は、「傷害を負う可能性または物質的損害のみが発生する可能性が想定される」内容です。

■お守りいただく内容の種類を、次の絵表示で、説明しています。（下記は絵表示の一例です。）

🚫	このような絵表示は、してはいけない「禁止」内容です。

⚠注意

不安定な場所に設置しない

禁止

パソコンのバランスがくずれて倒れたり、落下したりして、けがの原因になることがあります。

< CF-WEB194B のみ>
水平になるように設置してください。

水、湿気、湯気、ほこり、油煙等の多い場所に設置しない

禁止

火災・感電の原因となることがあります。

< CF-WEB194BC、CF-WEB194BEC のみ>

背面

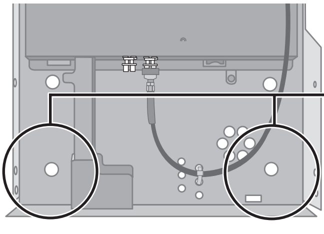

お願い

● ネジの先が突き出ています。カーマウンターを取り付けるときは、とがったところで指などを傷つけないようにしてください。

寸法図

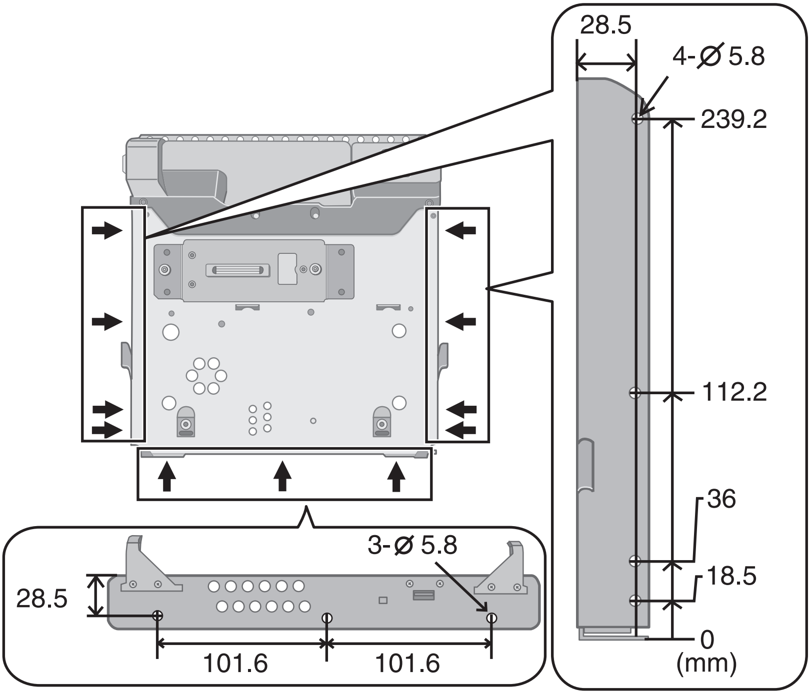

上図の矢印で示す位置に取り付け用のネジ穴があります。

お知らせ

＜ CF-WEB194BE のみ＞

● パソコンのカーマウンターへの取り付け／取り外しについては下記をご覧ください。

•取り付ける

① パソコン底面の拡張バスコネクターカバーを OPEN にする。
② キーを UNLOCK (🔓) にする。
③ ラッチを UNDOCK にする。
④ パソコンの下部をセットする。
⑤ パソコンの上部をゆっくり押して装着する。
⑥ キーを LOCK (🔒) にして、パソコンを固定する。

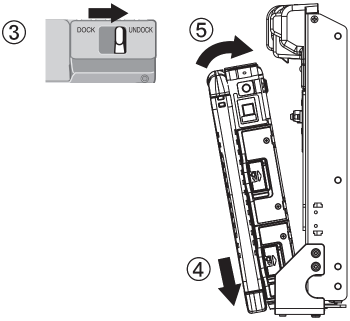

•取り外す

① キーを UNLOCK (🔓) にする。
② パソコンを支えながら、ラッチを右にスライドさせて取り外す。

保証とアフターサービス

コンピューター本体の「取扱説明書」をご覧ください。

Panasonic Corporation

Panasonic Solutions Company
3 Panasonic Way, Panazip 2F-5,
Secaucus, NJ 07094

Panasonic Canada Inc.
5770 Ambler Drive Mississauga,
Ontario L4W 2T3

Importer's name & address pursuant to the EU GPSD (General Product Safety Directive) 2001/95/EC Art.5
Panasonic Computer Products Europe, Panasonic Marketing Europe GmbH
Hagenauer Straße 43
65203 Wiesbaden
Germany

Web Site : http://panasonic.net/

パナソニック株式会社　IT プロダクツビジネスユニット

〒 570-0021 大阪府守口市八雲東町一丁目 10 番 12 号

© Panasonic Corporation 2010

Printed in Japan

HS0510-0
DFQW5406ZA